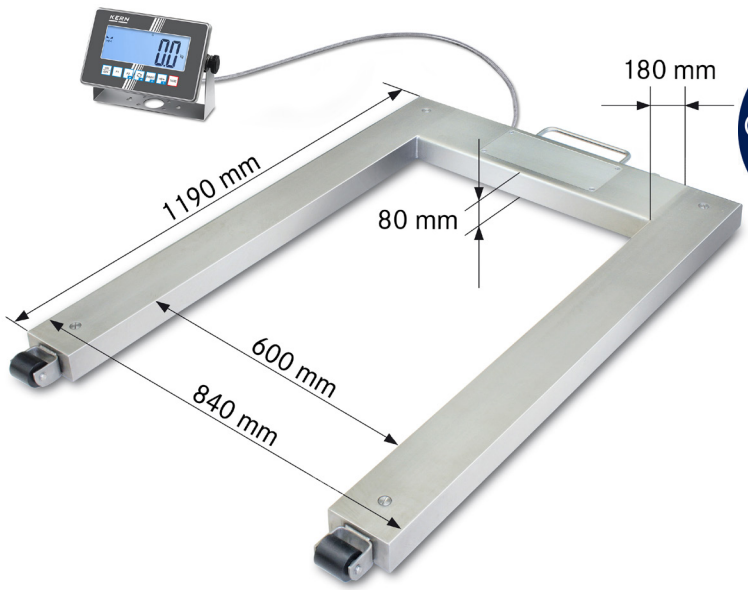

IoT ready

NEXT LEVEL Easy Touch FUNCTIONS

Entdecken Sie weitere Details und passendes Zubehör online!

Palettenwaage mit Edelstahl-Lastaufnahme (IP67) und Edelstahl-Auswertegerät (IP68), optional mit Eichung

Merkmale

- Dank Akkubetrieb und kompakter, leichter Bauweise geeignet zum Einsatz an mehreren Standorten
- Lastaufnahme: Edelstahl, Details siehe KERN KFU-V30
- 4 silikonbeschichtete legierte Stahl-Wägezellen, Staub- und Spritzwasserschutz IP67
- Geeignet für die erhöhten hygienischen Anforderungen in der Nahrungsmittelindustrie
- Unterstützt Sie in Ihrem HACCP-konformen Qualitätssystem
- Auswertegerät: Edelstahl, Staub- und Spritzwasserschutz IP68, Details siehe KERN KXC-TM
- IoT-Line: vernetzbare Waage mit komfortabler Bedienphilosophie
- Austausch von Daten und Steuerbefehlen optional über bis zu vier Schnittstellen nach individuellem Bedarf: zwei kabelgebundene und zwei Funkschnittstellen, Details siehe KERN KXC-TM
- Optional mit Alibispeicher zur papierlosen Archivierung der Wägeergebnisse. Damit lassen sich auch die Ergebnisse eichpflichtiger Wägungen vorschriftsgemäß elektronisch auswerten und weiterverarbeiten
- Wandhalterung zur Wandmontage des Auswertegeräts serienmäßig
- Waage kann mittels Rollen und Haltegriff bequem transportiert und platzsparend verstaut werden
- Hold-Funktion: bei unruhigen Wägebedingungen wird durch Mittelwertbildung ein stabiler Wägewert errechnet
- Wiegen mit Toleranzbereich (Checkweighing): Ein optisches und akustisches Signal unterstützt das Portionieren, Dosieren oder Sortieren
- Summieren von Gewichtswerten

Technische Daten

- Großes, hinterleuchtetes LCD-Display, Ziffernhöhe 48 mm
- Abmessungen Auswertegerät B×T×H 232×150×77,3 mm
- Kabellänge Auswertegerät ca. 5 m
- Zulässiger Umgebungstemperaturbereich -10 °C/40 °C

Versand per Spedition. Maße, Bruttogewicht, Versandkosten bitte anfragen

STANDARD

KCP · PT IP 67 · LC IP 67 · IND IP 68 · 2 DAYS

OPTION

DAkkS

FACTORY

RS 232 · M

Modell	Wägebereich	Ablesbarkeit = Eichwert	Mindestlast	Nettogewicht	Optionen	
					Eichung	**Kalibrierschein**
	[Max]	[d] = [e]	[Min]		M	DAkkS-akkr.
KERN	kg	kg	kg	kg	KERN	KERN
UXC 600K-1M	600	0,2	4	55	965-230	963-130
UXC 1.5T-4M	1500	0,5	10	55	965-230	963-130

Hinweis: Für eichpflichtige Anwendung Eichung (Konformitätsbewertung nach NAWI 2014/31/EU) bitte gleich mitbestellen.
Eine nachträgliche Ersteichung ist nicht möglich. Für die Eichung benötigen wir die vollständige Adresse des Aufstellungsortes.