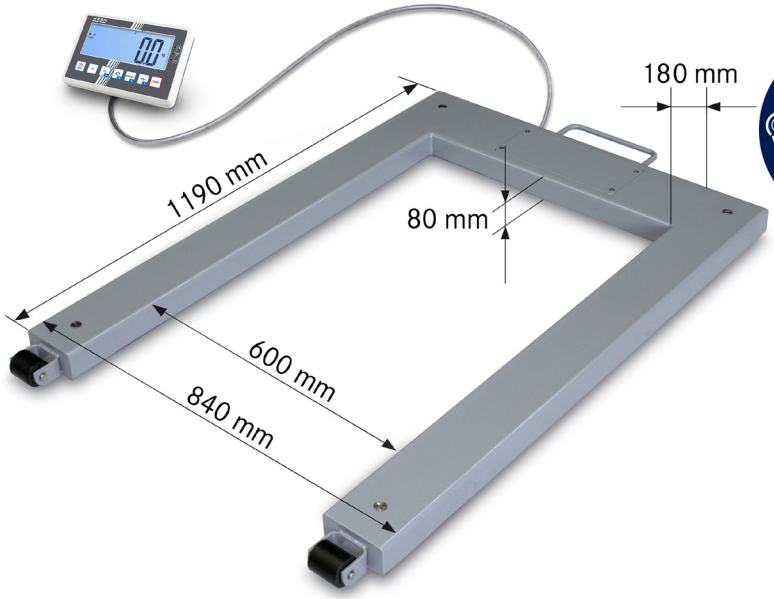

IoT ready

NEXT LEVEL Easy Touch FUNCTIONS

Entdecken Sie weitere Details und passendes Zubehör online!

Palettenwaage mit Stahl-Lastaufnahme (IP67), optional mit Eichung

Merkmale

- Dank Akkubetrieb (optional) und kompakter, leichter Bauweise geeignet zum Einsatz an mehreren Standorten
- Auswertegerät: Details siehe KERN KFC-TM
- IoT-Line: vernetzbare Waage mit komfortabler Bedienphilosophie, Details siehe KERN KFC-TM
- Mit serienmäßiger Real Time Clock: Ermöglicht es, Wägeergebnisse mit genauer Zeitangabe zu protokollieren. Selbst nach unterbrochener Stromversorgung kann die Waage mit der korrekten Zeit weiterarbeiten
- Lastaufnahme: Stahl, pulverbeschichtet, 4 Wägezellen, legierter Stahl, silikonbeschichtet, Staub- und Spritzwasserschutz IP67, Wägebrücke als Komponente auch ohne Auswertegerät lieferbar, Details siehe KERN KFU-V20
- Zwei Rollen zum bequemen Transport der Waage
- Wiegen mit Toleranzbereich (Checkweighing): Ein optisches und akustisches Signal unterstützt die schnelle Kontrolle von Palettenware
- Summieren von Gewichtswerten und Zählteilen
- Arbeitsschutzhaube im Lieferumfang enthalten

Technische Daten

- Großes, hinterleuchtetes LCD-Display, Ziffernhöhe 48 mm
- Abmessungen Auswertegerät B×T×H 220×150×66,5 mm
- Kabellänge Auswertegerät ca. 5 m
- Zulässiger Umgebungstemperaturbereich -10 °C/40 °C

Versand per Spedition. Maße, Bruttogewicht, Versandkosten bitte anfragen

STANDARD

KCP · GLP · PT IP 67 · LC IP 67 · 2 DAYS

OPTION

RS 232 · DAkkS

FACTORY

Modell	Wägebereich	Ablesbarkeit = Eichwert	Mindestlast	Nettogewicht	Optionen	
					Eichung	Kalibrierschein
	[Max]	[d] = [e]	[Min]		M	DAkkS-akkr.
KERN	kg	kg	kg	kg	KERN	KERN
UFC 600K-1M	600	0,2	4	55	965-230	963-130
UFC 1.5T-4M	1500	0,5	10	55	965-230	963-130

Hinweis: Für eichpflichtige Anwendung Eichung (Konformitätsbewertung nach NAWI 2014/31/EU) bitte gleich mitbestellen.
Eine nachträgliche Ersteichung ist nicht möglich. Für die Eichung benötigen wir die vollständige Adresse des Aufstellungsortes.